MAGNI
TELESCOPIC HANDLERS

RTH 6.31

TRALICCIO JW 1200/3000 (APERTO)
JW 1200/3000 LATTICE JIB (EXTENDED)

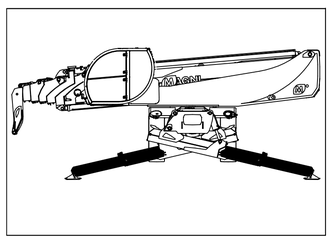

OUTRIGGERS 100%

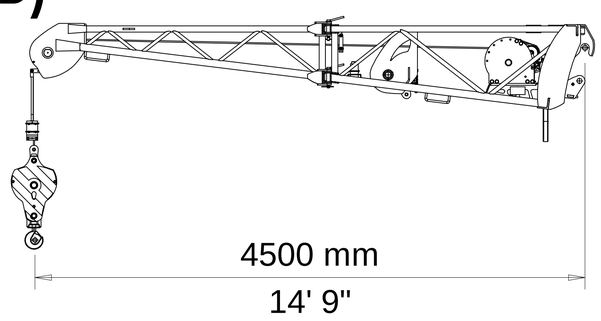

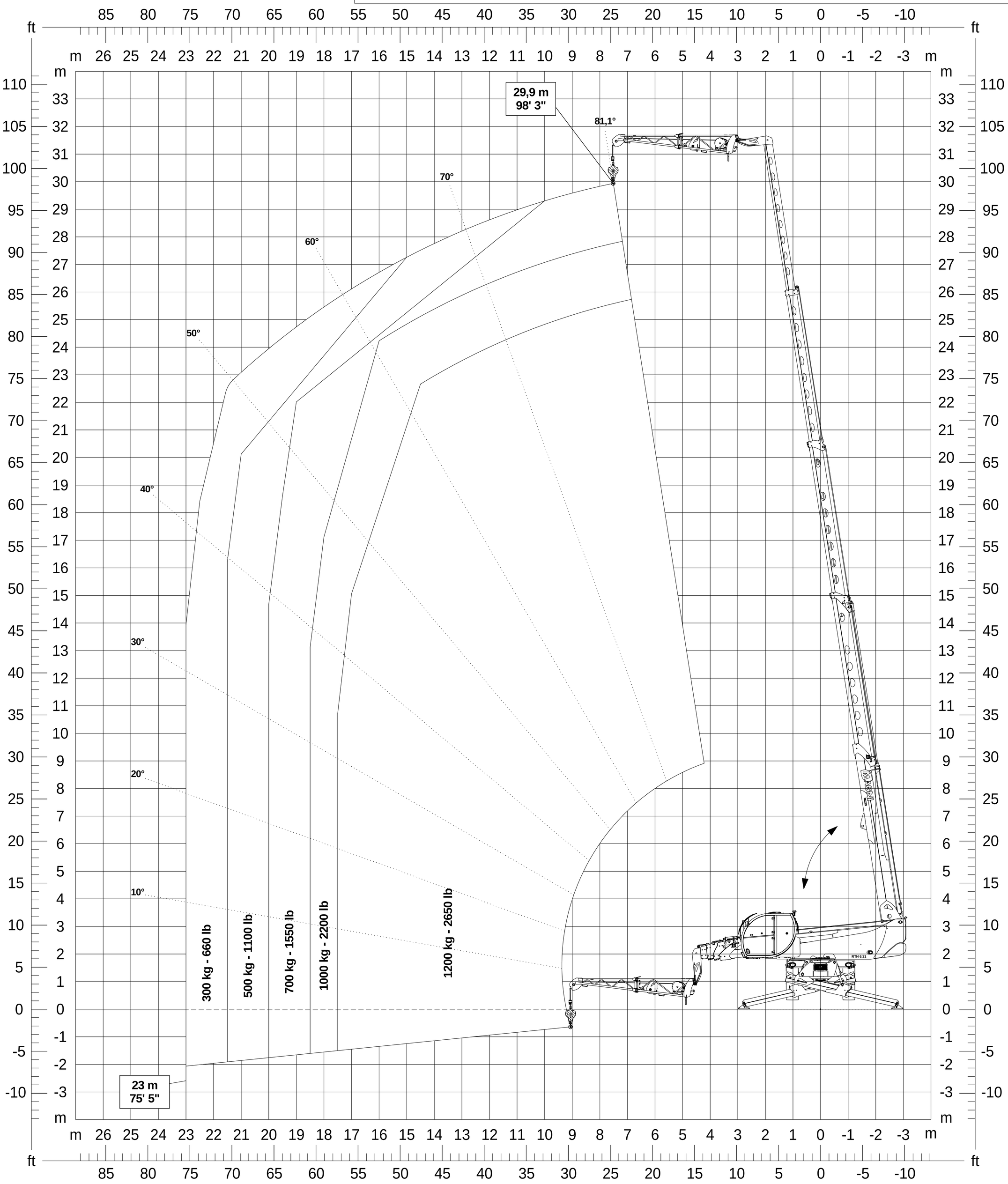

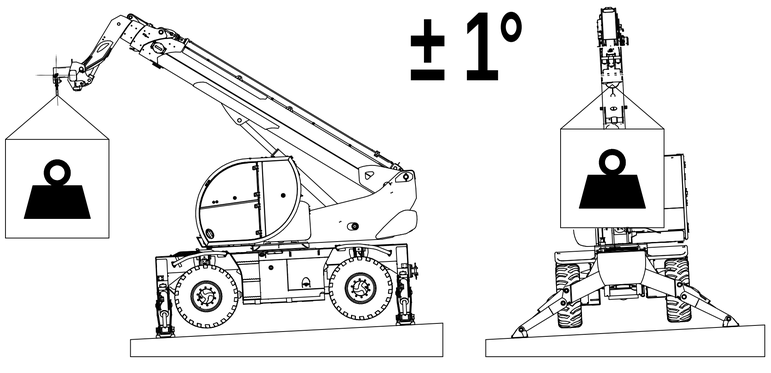

Standard Compliance:
Solid Surface
EN 1459 / AS 1418.5

Wind speed

MAX
45 km/h
12,5 m/s

REV - REV	MODIFICA - MODIFY	MOD. N° - N° MOD	DATA - DATE	DIS. - DRAW	VISTO - CHECK
0					

TOLLERANZE GENERALI - GENERAL TOLERANCE
SALDATURE - WELDINGS: -0% + 25%
PARTICOLARI MECCANICI - MACHINING PARTS: TOLLERANZE SENZA INDICAZIONE SECONDO UNI-ISO 2768-mH / UNSHOWN TOLERANCES FOLLOW UNI-ISO 2768-mH
CARPENTERIA - CARPENTERY PARTS: < 100 ± 1 | 100 > 500 ± 1.5 | > 500 ± 2 | ANGOLI - ANGLES ± 1°
FILETTATURE - THREADET PARTS: VITI - SCREW 6 g | DADI - NUT SCREW 6 H
RUGOSITÀ DELLE SUPERFICI - SURFACES RUGHNESS: 0 [0,8 / 1,6 / 12,5]
LIVELLO QUALITÀ SALDATURE - LEVEL WELDINGS QUALITY ISO 5817 - C
MACCHINA - MACHINE | GRUPPO - GROUP | QUANTITÀ - QUANTITY

Trattamento termico - Heat treatment: Errore: Nessun riferimento
Durezza - Hardness: Errore: Nessun riferimento
Profondità cementazione - Depth cementation: Errore: Nessun riferimento
Ciclo di verniciatura - Painting cycle: Errore: Nessun riferimento
Trattamento superficiale - Surface treatment: Errore: Nessun riferimento
Peso - Weight: 0,000

MATERIALE - MATERIAL
Tipo - type: --
Spessore - Thickness: Errore: Nessun riferimento

DENOMINAZIONE - DENOMINATION
DIAGRAMMA RTH 6.31
JW1200-3000 [aperto] STAB.100 %

FORMATO / FORMAT: A1 | SCALA / SCALE: 1:52
DISEGNO N° - DRAW N°: 91923 | REV - REV: 0

DISEGNATORE / DROW: *FF* | DATA / DATE: 18/11/2022
VISTO / CHECK: *MVV* | DATA / DATE: 18/11/2022

SOSTITUISCE IL N. / REPLACE THE N.
SOSTITUITO DAL N. / REPLACED BY N.

MAGNI S.r.l. - Via MAGELLANO, 22 41013 CASTELFRANCO E. MODENA (Italy) - A TERMINI DI LEGGE CI RISERVIAMO LA PROPRIETA' DEL PRESENTE DISEGNO E LA QUARTO A CHIUNQUE DI RIPRODURLO O RENDERLO NOTO AD ALTRI SENZA LA NOSTRA AUTORIZZAZIONE