MAGNI
TELESCOPIC HANDLERS

RTH 5.18

PIATTAFORMA REP 2-4,5
REP 2-4,5 PLATFORM

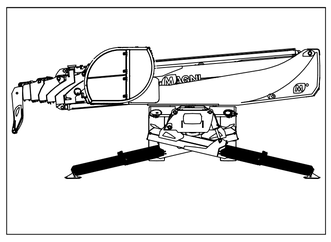

OUTRIGGERS 100%

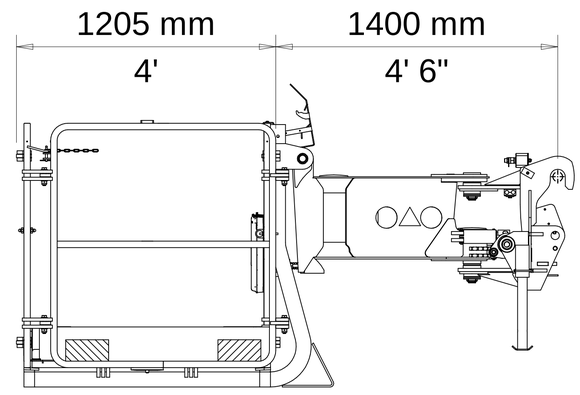

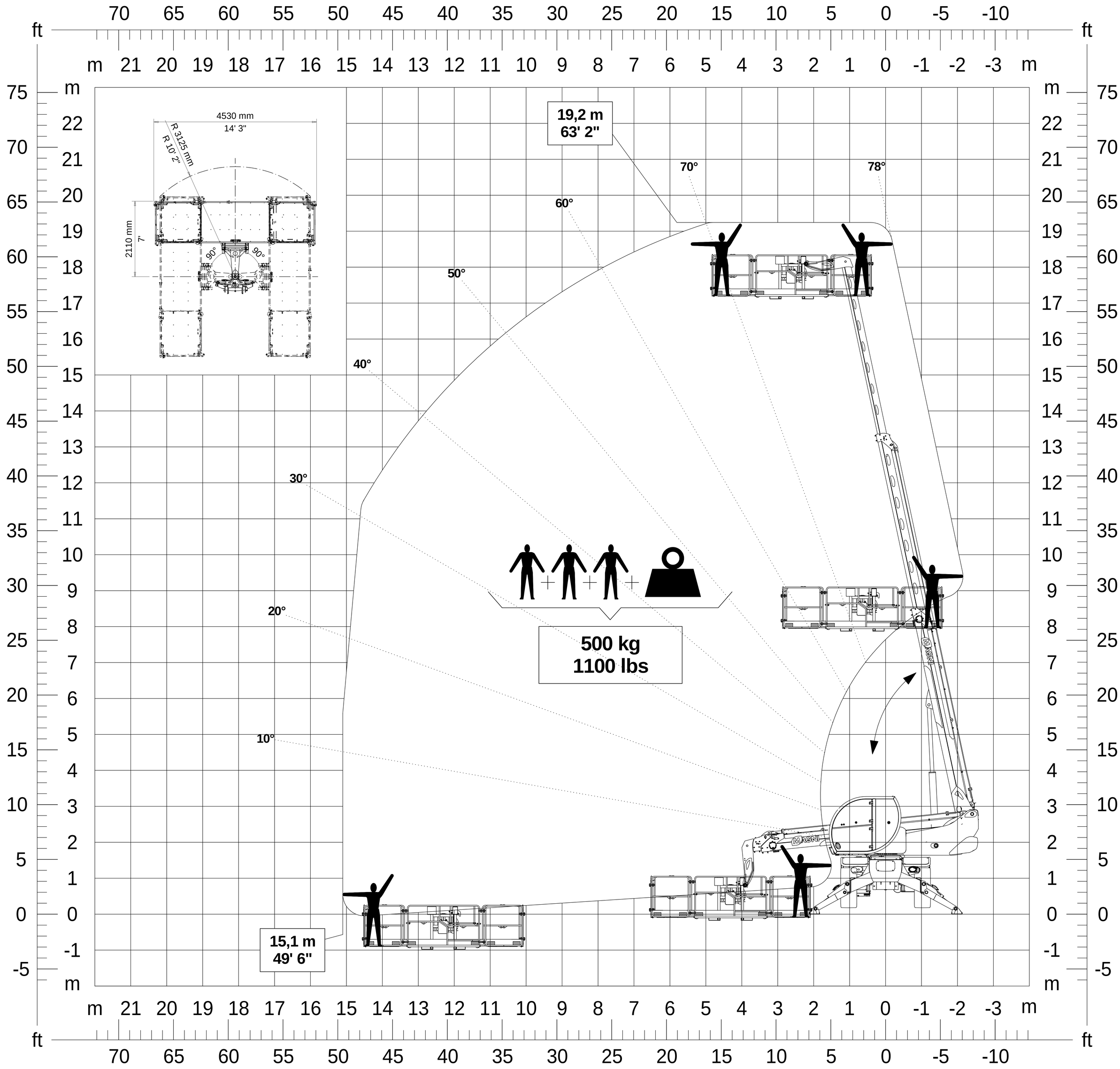

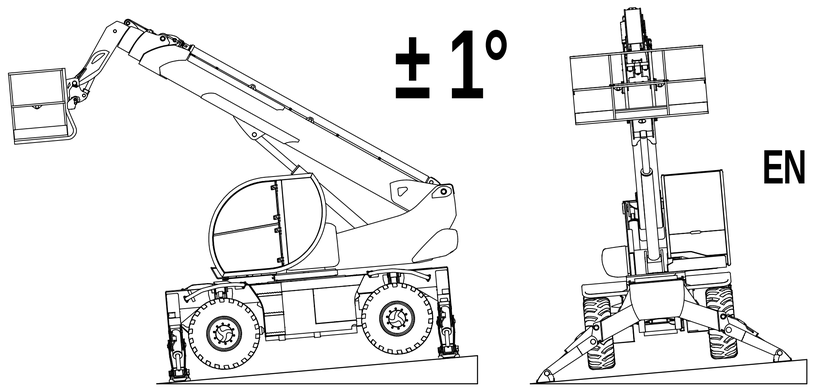

± 1°

Standard Compliance:
Solid Surface
EN 280 / AS 1418.10 / EN 280-1

Wind speed

MAX
45 km/h
12,5 m/s

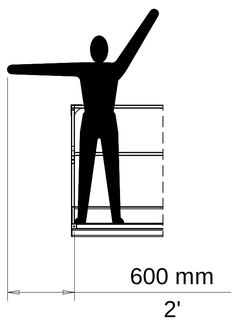

REV - REV	MODIFICA - MODIFY	MOD. N° - N° MOD	DATA - DATE	DIS. - DRAW	VISTO - CHECK
A	Aggiornato Norme e Cartiglio	202309	08/09/2023	FF	MVV

TOLLERANZE GENERALI - GENERAL TOLERANCE
SALDATURE - WELDINGS -0% + 25%
PARTICOLARI MECCANICI - MACHINING PARTS
TOLLERANZE SENZA INDICAZIONE SECONDO UNI-ISO 2768-mH
UNSHOWN TOLERANCES FOLLOW UNI-ISO 2768-mH
CARPENTERIA - CARPENTERY PARTS

< 100 ± 1	100 ÷ 500 ± 1,5	> 500 ± 2	ANGOLI - ANGLES ± 1°

FILETTATURE - THREADET PARTS		RUGOSITA' DELLE SUPERFICI SURFACES RUGHNESS
VITI - SCREW	DADI - NUT SCREW	0 / [0,8 / 1,6 / 12,5]
6 g	6 H	

LIVELLO QUALITA' SALDATURE - LEVEL WELDINGS QUALITY ISO 5817 - C

MACCHINA - MACHINE	GRUPPO - GROUP	QUANTITA' - QUANTITY

SOSTITUISCE IL N. REPLACE THE N.
SOSTITUITO DAL N. REPLACED BY N.

Trattamento termico - Heat treatment
Durezza - Hardness
Profondità cementazione - Depth cementation
Ciclo di verniciatura - Painting cycle
Trattamento superficiale - Surface treatment
Peso - Weight 0,000

MATERIALE - MATERIAL
Tipo - type S 355 J2 H
Spessore - Thickness

FORMATO FORMAT A1 | SCALA SCALE 1:40
DISEGNATORE DROW FF | DATA DATE 27/08/2019
VISTO CHECK MVV | DATA DATE 27/08/2019

MAGNI TELESCOPIC HANDLERS

DENOMINAZIONE - DENOMINATION
DIAG RTH 5.18 (ex Smart)
REP 2-4.5 500 kg Stabilizzato

DISEGNO N° - DRAW N°
58486 | REV - REV A

MAGNI SPA - Via Magellano, 20 47023 CESENATICO (I) - MODENA (Italy) - A norma di legge ci riserviamo la proprietà del presente disegno e si diffida a chiunque di riprodurlo o renderlo noto ad altri senza la nostra autorizzazione.