MAGNI
TELESCOPIC HANDLERS

RTH 5.18

PORTAFORCHE FC 5T SH I
FC 5T SH I FORK CARRIAGE

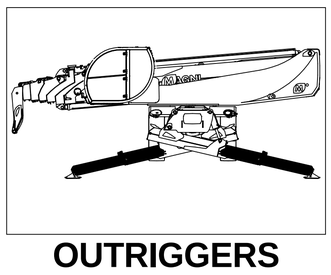

OUTRIGGERS
100%

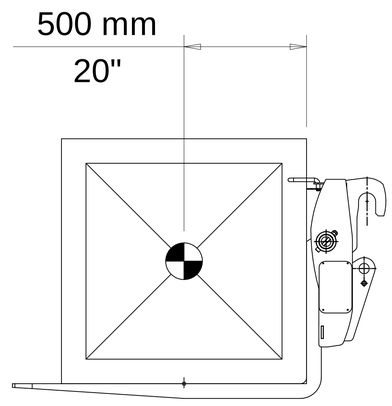

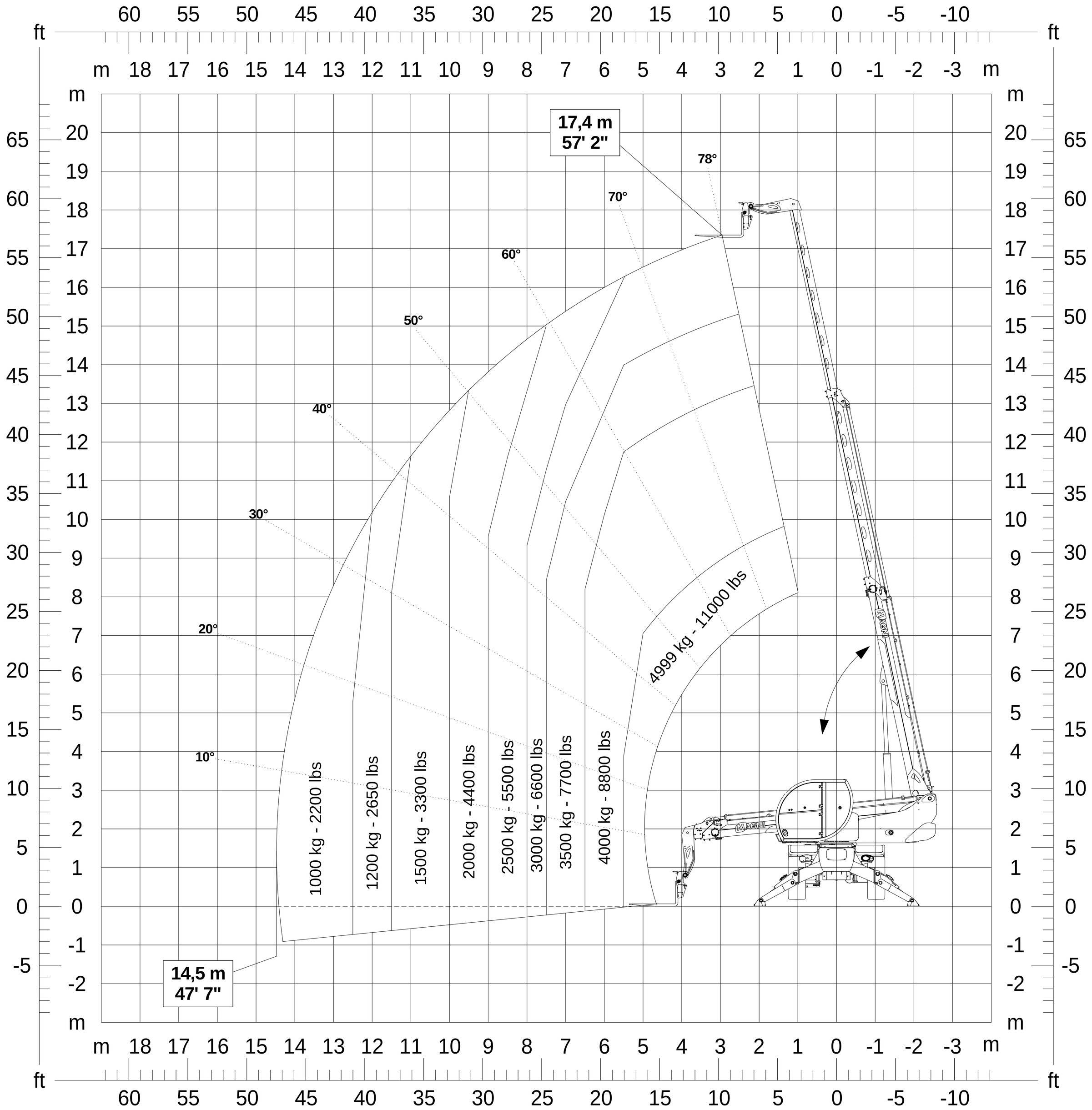

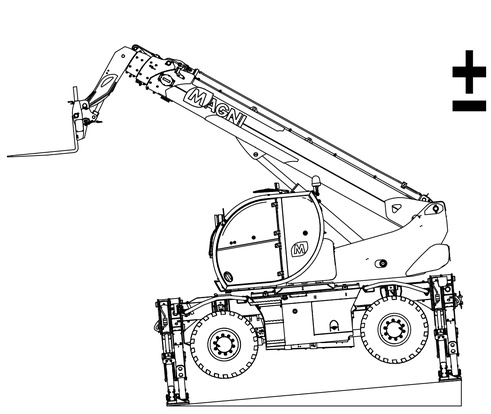

± 1°

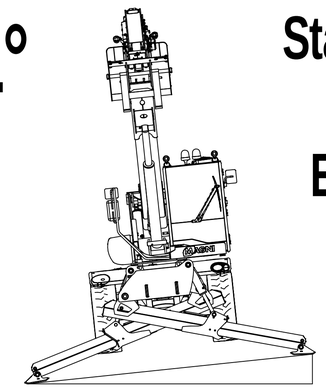

Standard Compliance:
Solid Surface
EN 1459 / AS 1418.19

Wind speed

MAX
36 km/h
10 m/s

REV - REV	MODIFICA - MODIFY	MOD. N° - N° MOD	DATA - DATE	DIS. - DRAW	VISTO - CHECK
0					

TOLLERANZE GENERALI - GENERAL TOLERANCE
SALDATURE - WELDINGS -0% + 25%
PARTICOLARI MECCANICI - MACHINING PARTS
TOLLERANZE SENZA INDICAZIONE SECONDO UNI-ISO 2768-mH
UNSHOWN TOLERANCES FOLLOW UNI-ISO 2768-mH
CARPENTERIA - CARPENTERY PARTS
< 100 ± 1 | 100 ÷ 500 ±1.5 | > 500 ± 2 | ANGOLI - ANGLES ± 1°
FILETTATURE - THREADET PARTS
VITI - SCREW | DADI - NUT SCREW
6 g | 6 H
RUGOSITA' DELLE SUPERFICI SURFACES RUGHNESS
0 √ [0,8 / 1,6 / 12,5 / √√√]
LIVELLO QUALITA' SALDATURE - LEVEL WELDINGS QUALITY ISO 5817 - C

Trattamento termico - Heat treatment | Durezza - Hardness
Profondità cementazione - Depth cementation | Ciclo di verniciatura - Painting cycle
Trattamento superficiale - Surface treatment | Peso - Weight 0,000

MATERIALE - MATERIAL
Tipo - type -
Spessore - Thickness

MAGNI TELESCOPIC HANDLERS

DENOMINAZIONE - DENOMINATION
DIAGRAMMA RTH 5.18 Smart
FC5T SH I STABILIZZATO 360

MACCHINA - MACHINE	GRUPPO - GROUP	QUANTITA' - QUANTITY

FORMATO / FORMAT A1 | SCALA / SCALE 1:36
DISEGNATORE / DROW FF | DATA / DATE 27/02/2018
VISTO / CHECK MVV | DATA / DATE 27/02/2018
SOSTITUISCE IL N. / REPLACE THE N.
SOSTITUITO DAL N. / REPLACED BY N.
DISEGNO N° - DRAW N° 45700 | REV - REV 0

QUESTO DISEGNO È PROPRIETÀ DELLA MAGNI TELESCOPIC HANDLERS S.r.l. (MODENA - Italy) - È VIETATO RIPRODURLO O RIVELARNE LA FORMA O IL CONTENUTO A TERZI SENZA ALCUNA AUTORIZZAZIONE SCRITTA. IL DISEGNO DEVE ESSERE DISTRUTTO QUANDO NON PIÙ NECESSARIO AL RICHIESTO SCOPO.